Diagramas de refacciones para esquiladora profesional 450 W / 2800 rpm

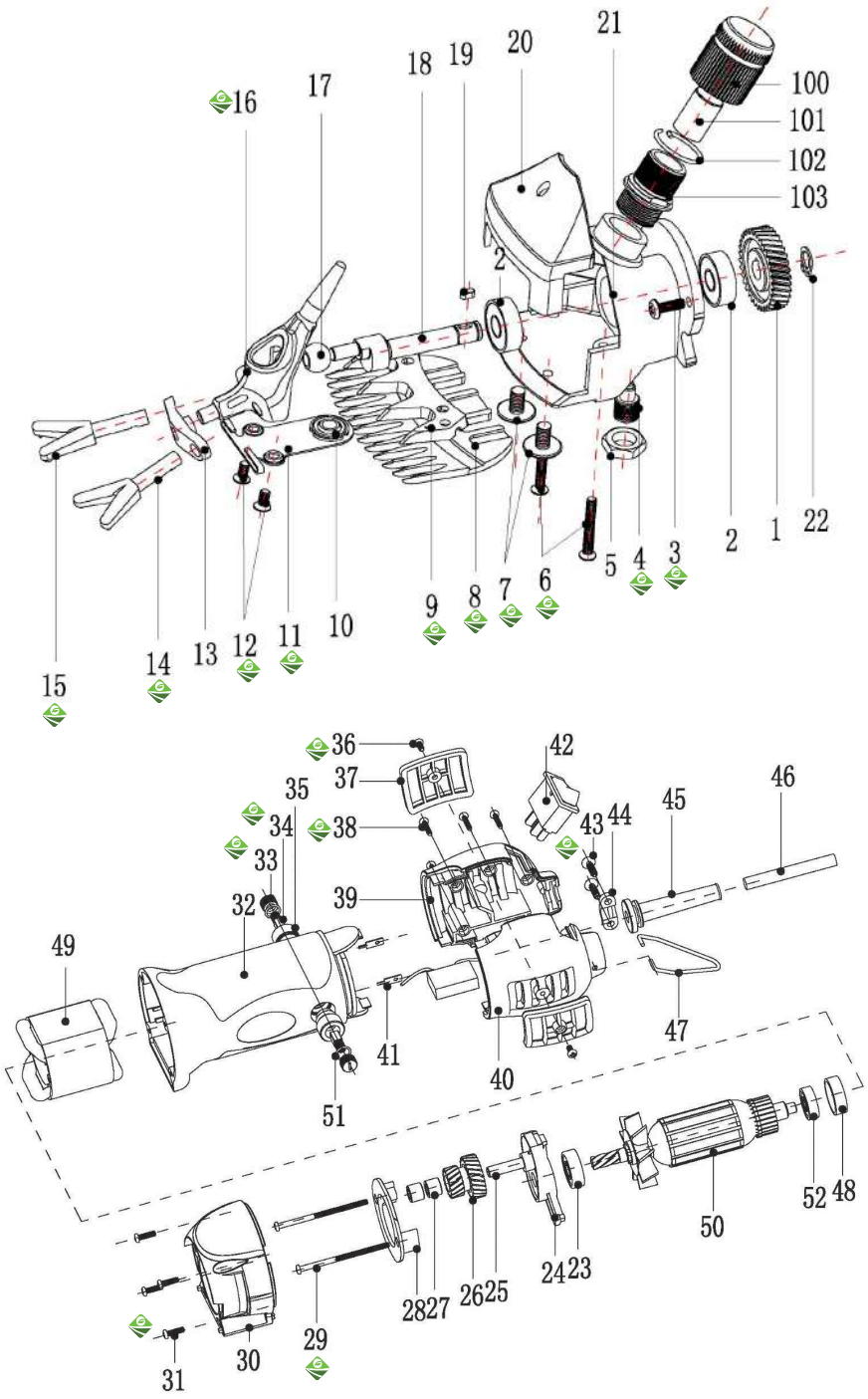

Número	Descripción	No. Referencia
8,9	Cuchillas para esquiladora F7D	15REFESQ040CH
14	Horquilla de presión izquierda para esquiladora F7D	15REFESQ030CH
16	Cabezal de movimiento para esquiladora F7D	15REFESQ032CH
3,4,6,7,12,29,31,36,38,43	Juego de tornillos para esquiladora F7D	15REFESQ033CH
11	Perilla de ajuste para esquiladora F7D	15REFESQ034CH
34	Kit de tuerca de regulación para esquiladora F7D	15REFESQ035CH
33	Engrane para esquiladora F7D	15REFESQ036CH
14	Engrande doble para esquiladora F7D	15REFESQ037CH
15	Rotor para esquiladora F7D	15REFESQ038CH
16	Estator para esquiladora F7D	15REFESQ039CH